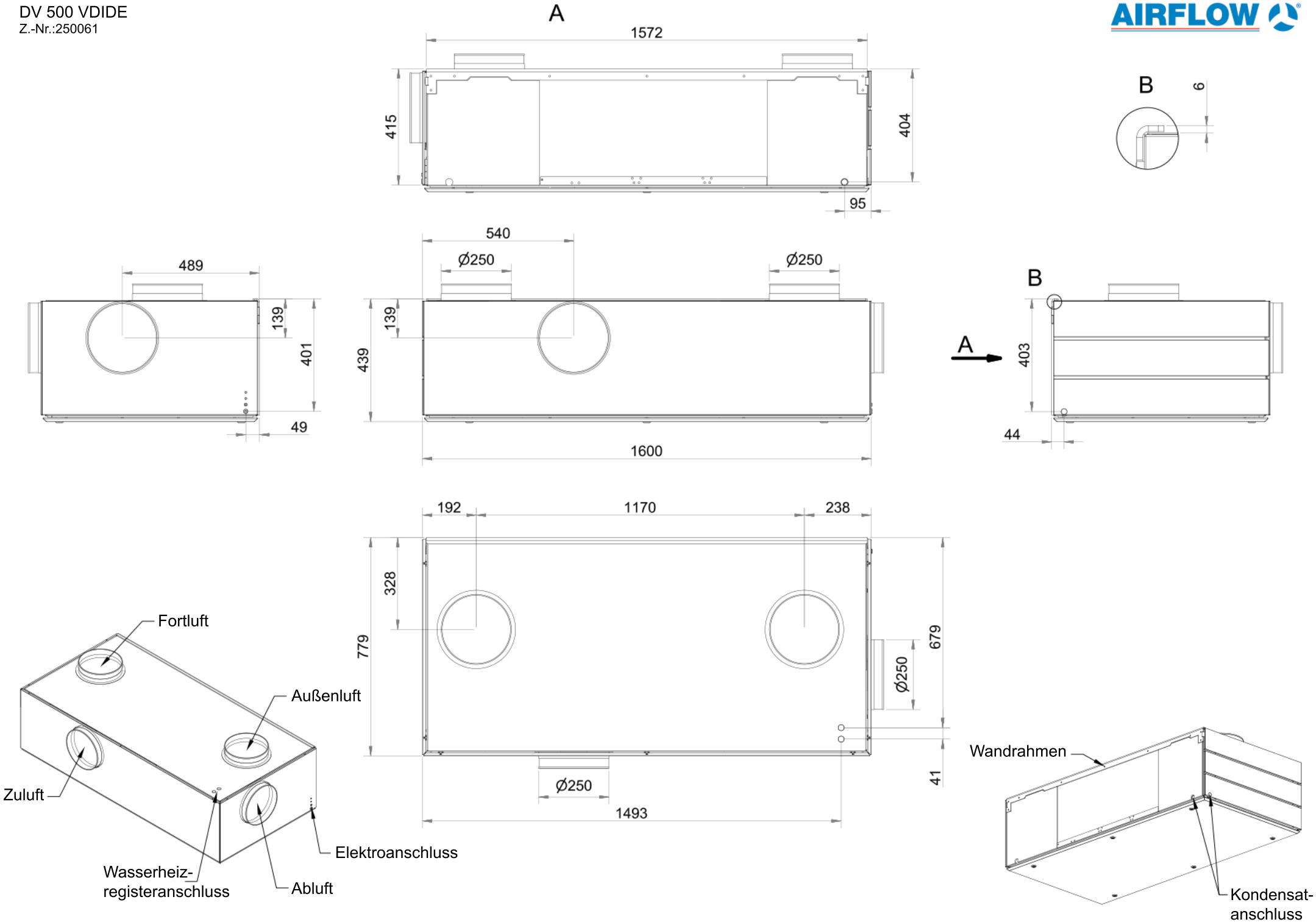DV 500 VDIDE
Z.-Nr.:250061