DV 300 VVBDE - CF
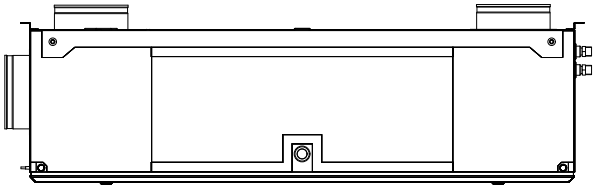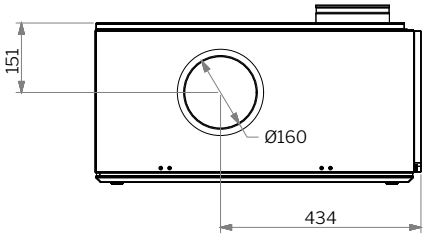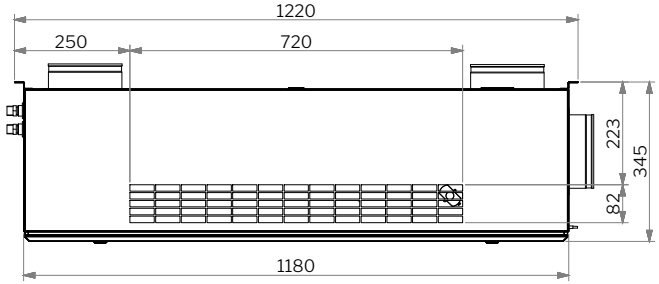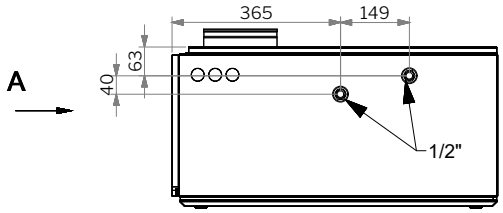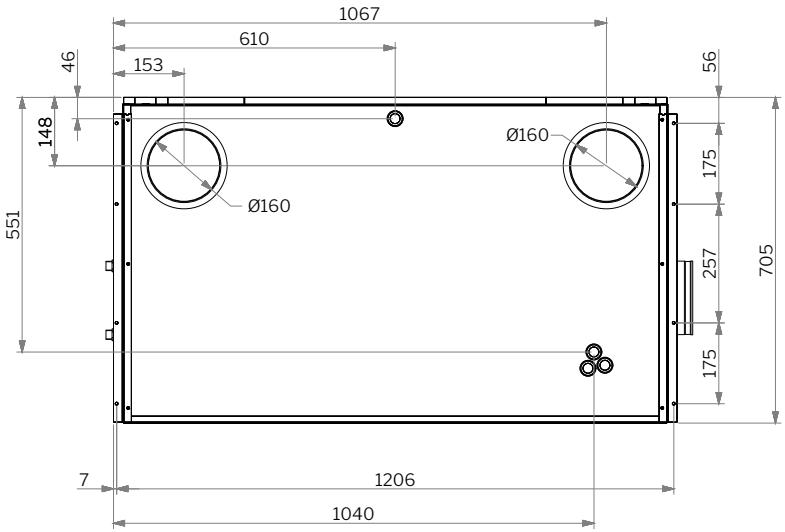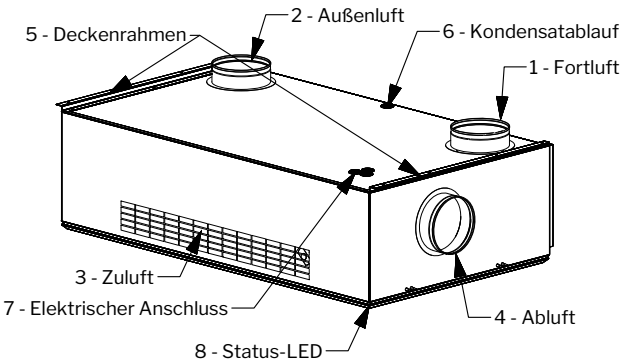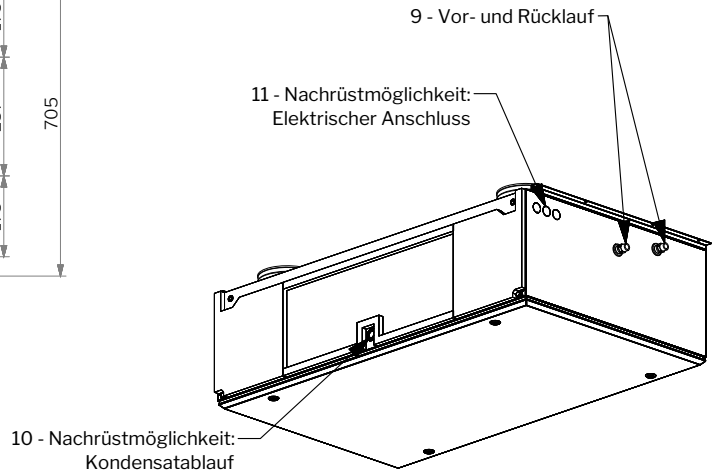
A