DV 300 SSDIDE - CF
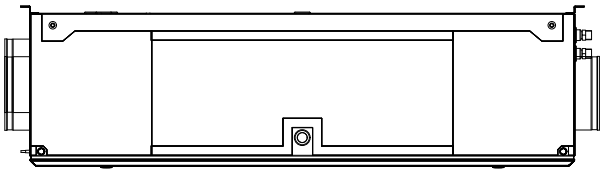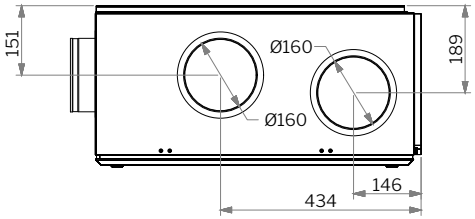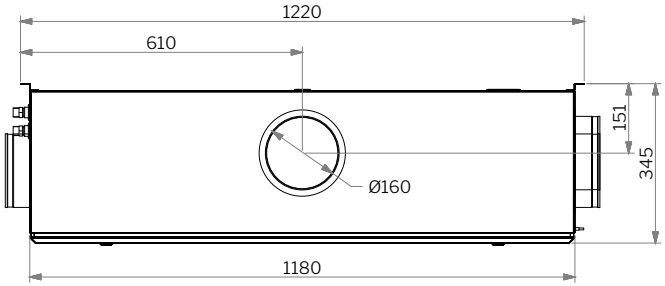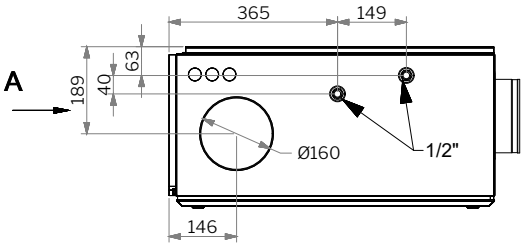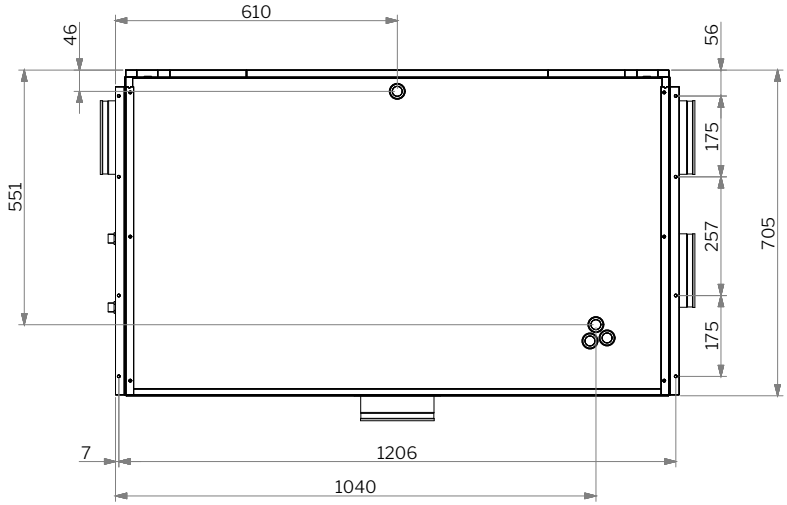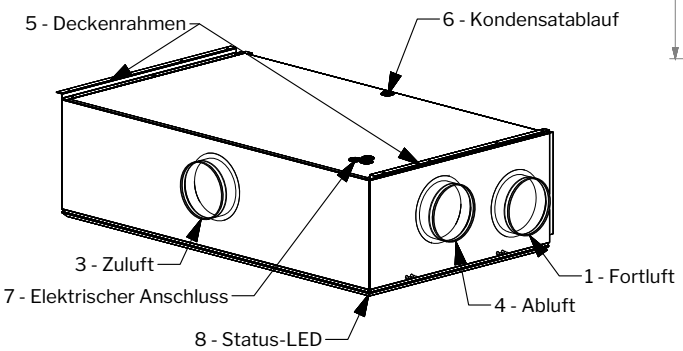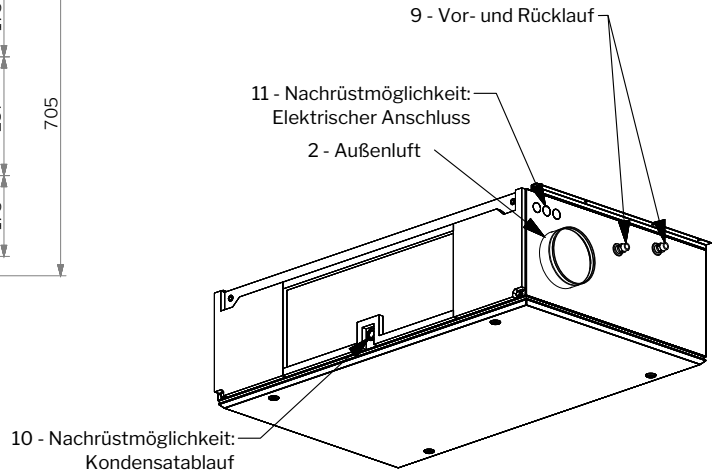
A