DV 300 SSBDE - CF
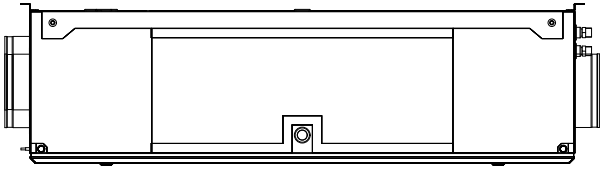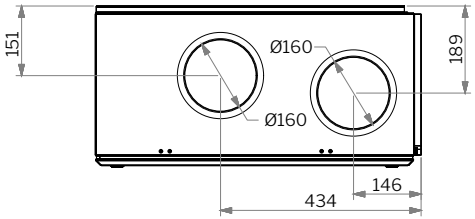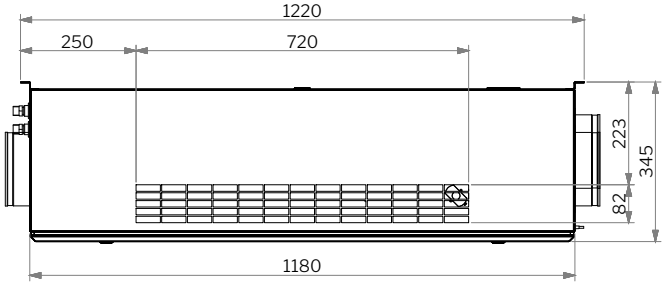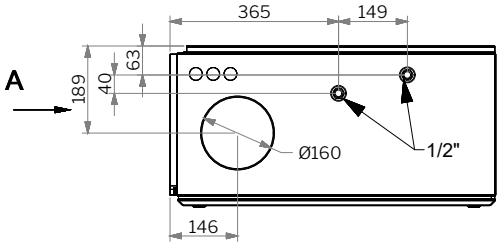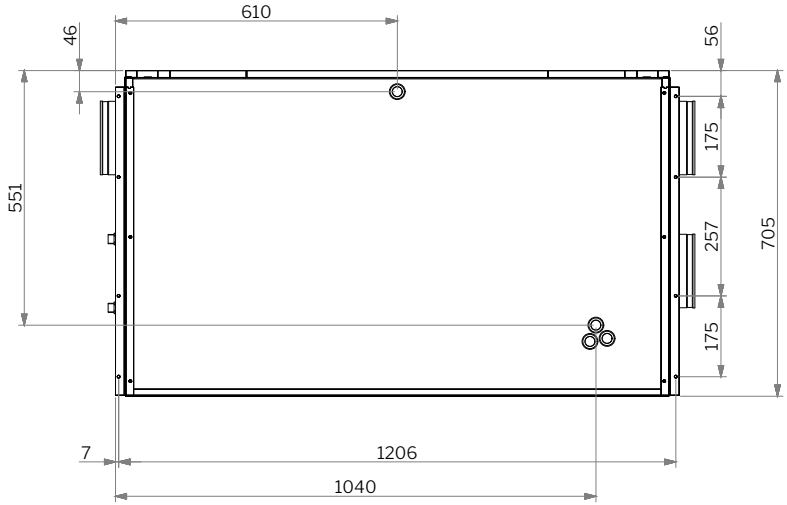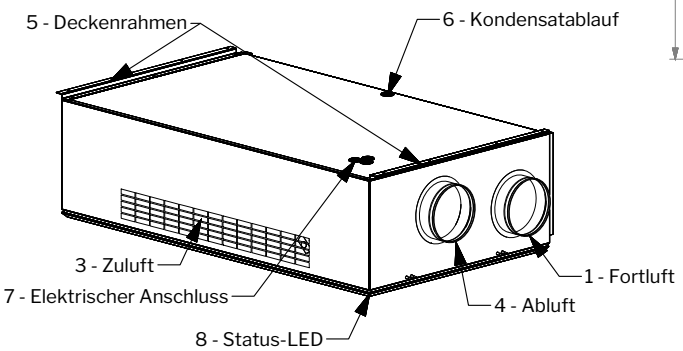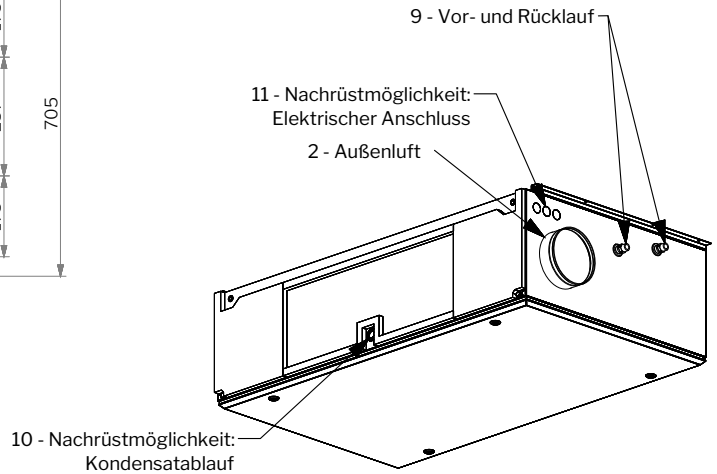
A