DV 300 HHDIB - CF
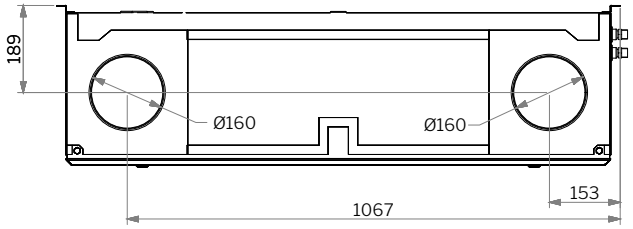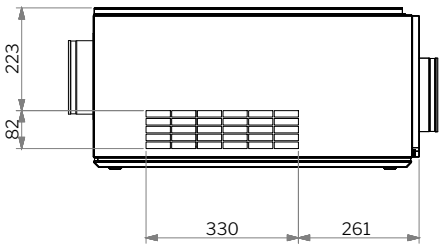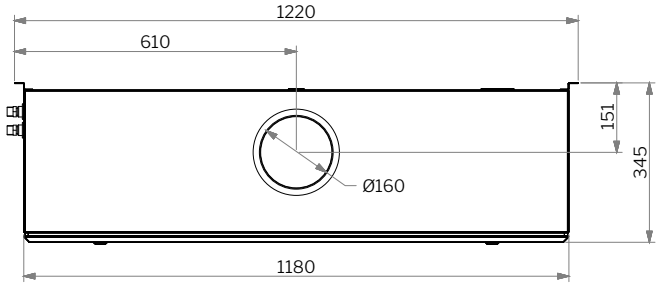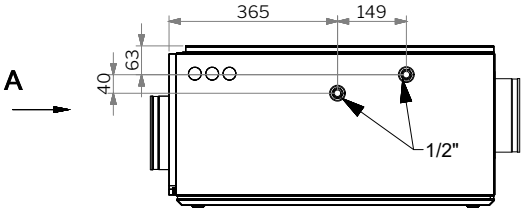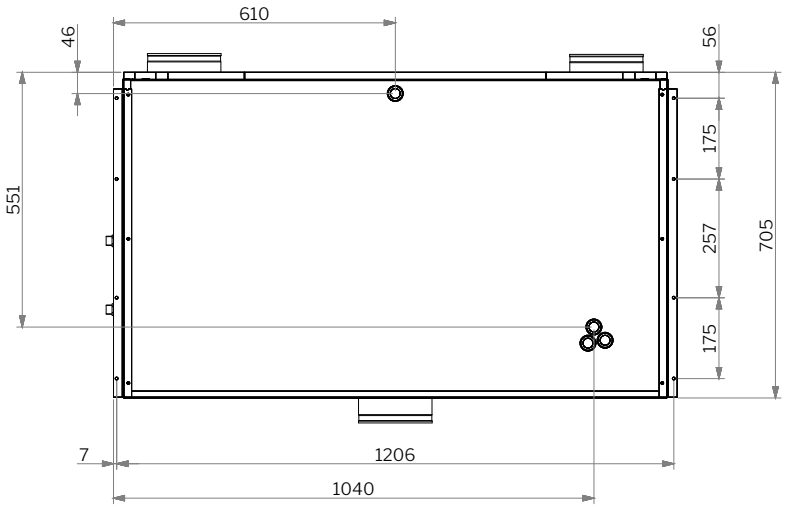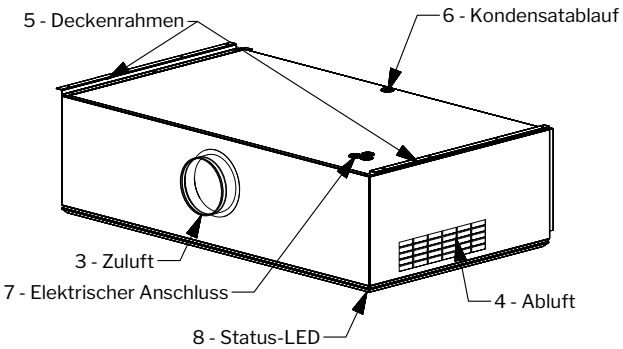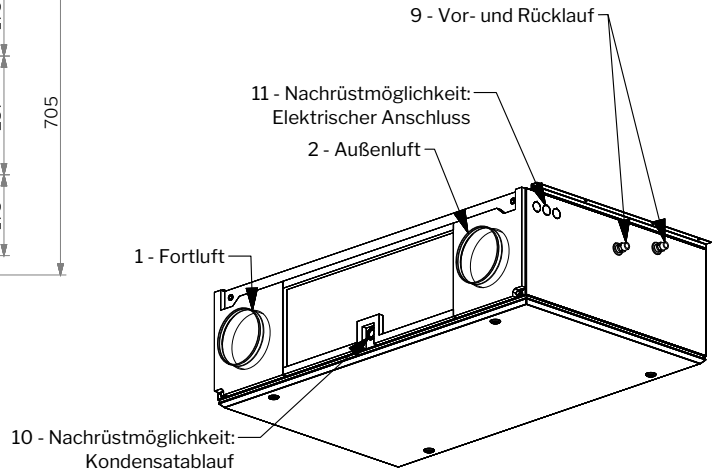
A