DV 150 HDIDE - CC - CF
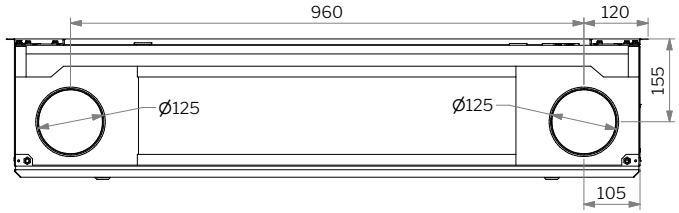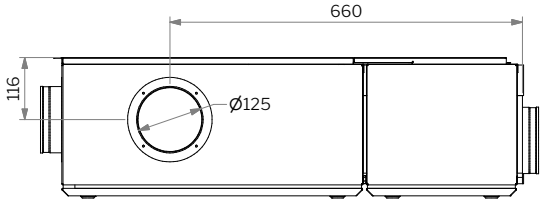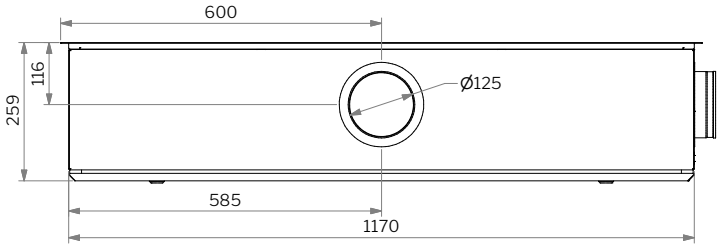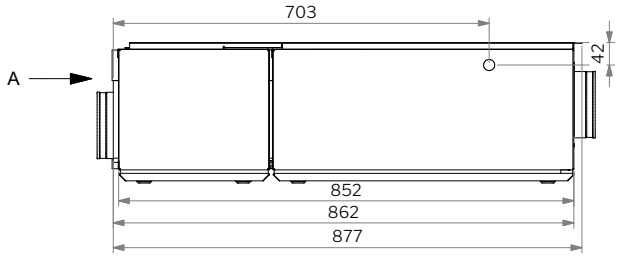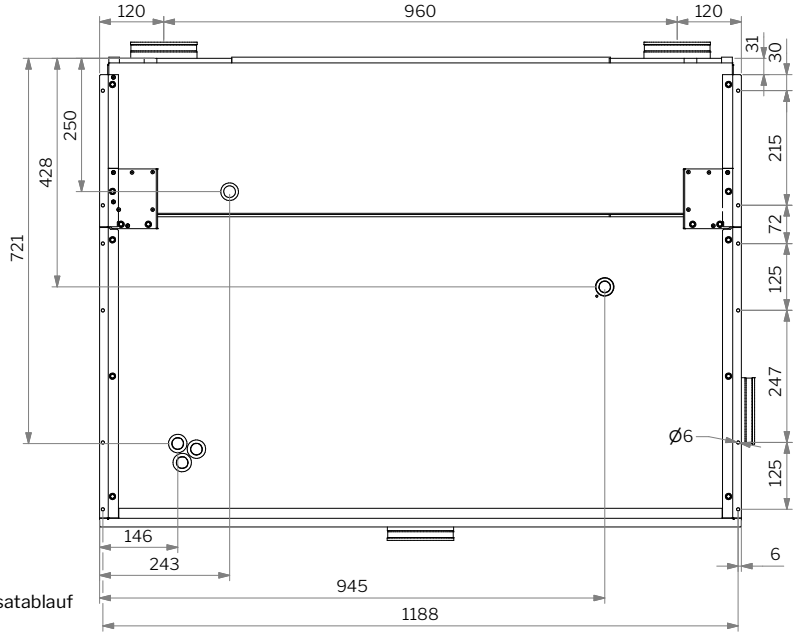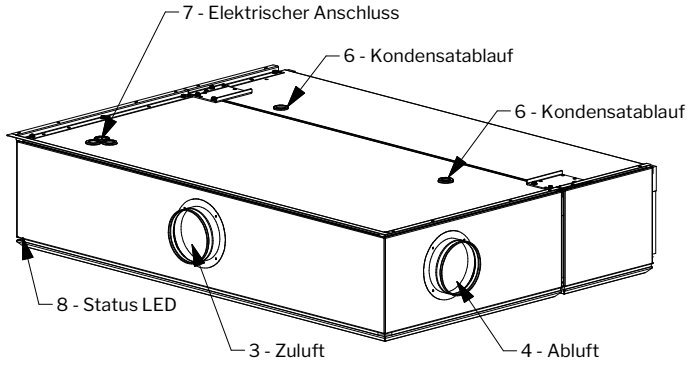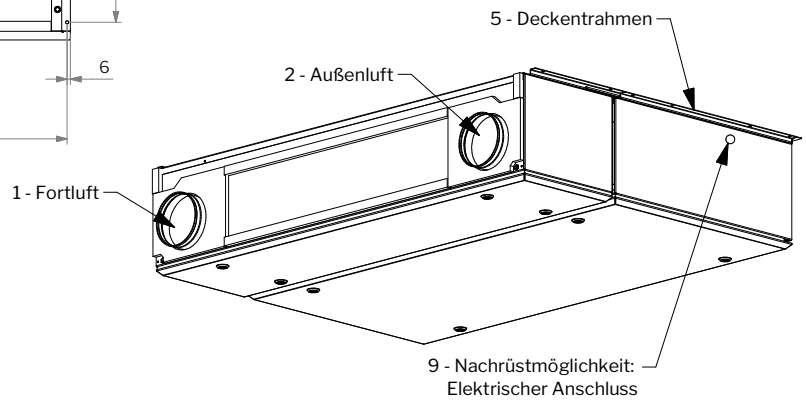
A