DV 150 HDIB - CF
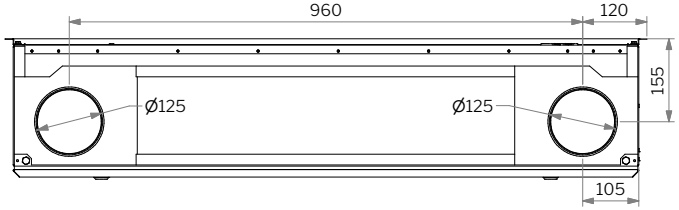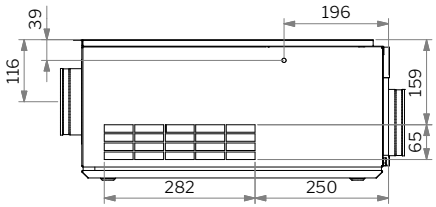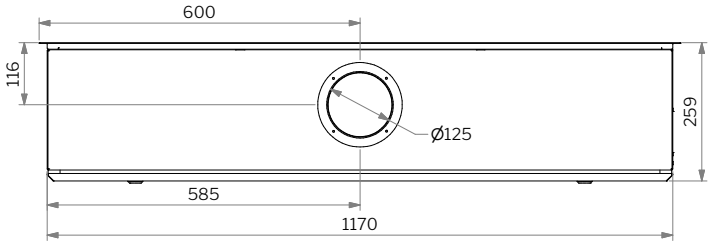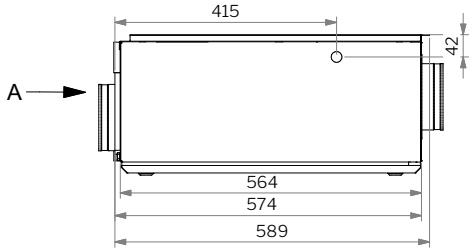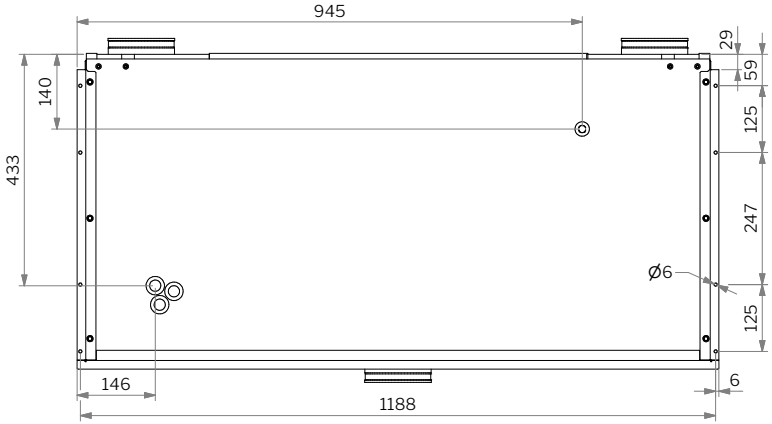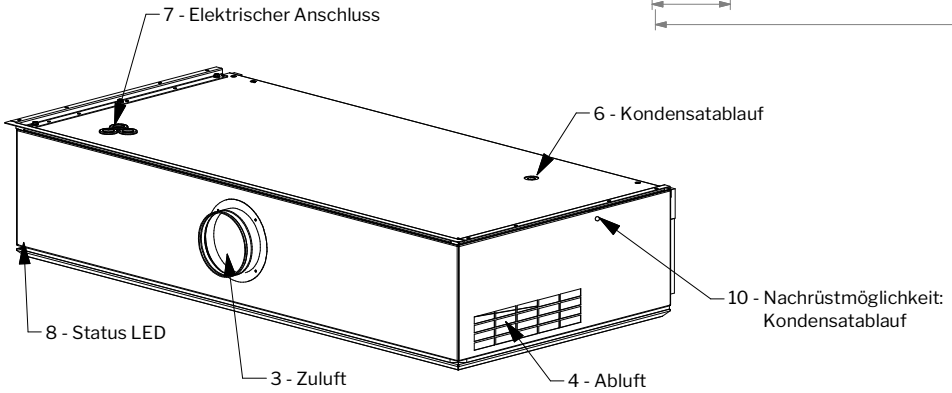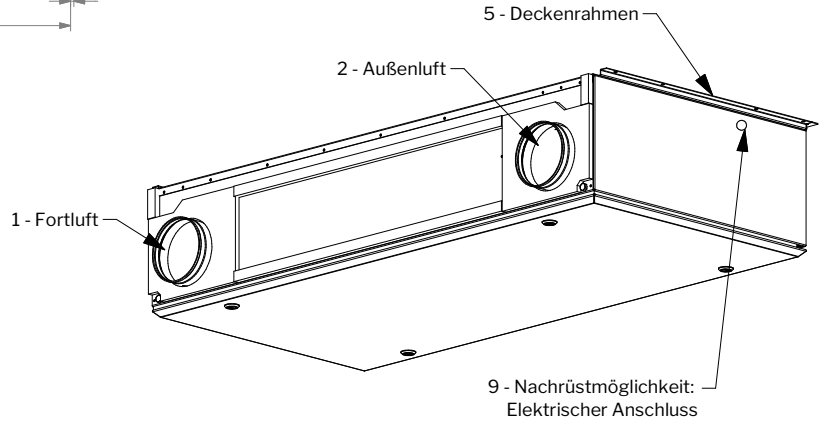
A