DV 150 HBDE

A

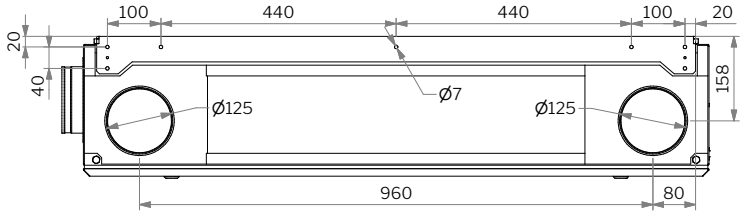
100
440
440
100
20
20
40
158
Ø125
Ø7
Ø125
960
80

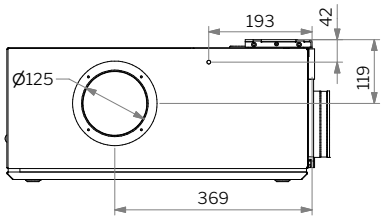
193
42
119
Ø125
369

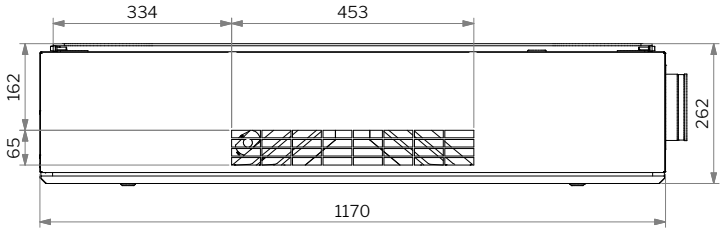
334
453
162
65
262
1170

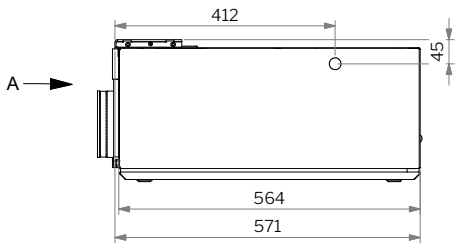
412
45
A
564
571

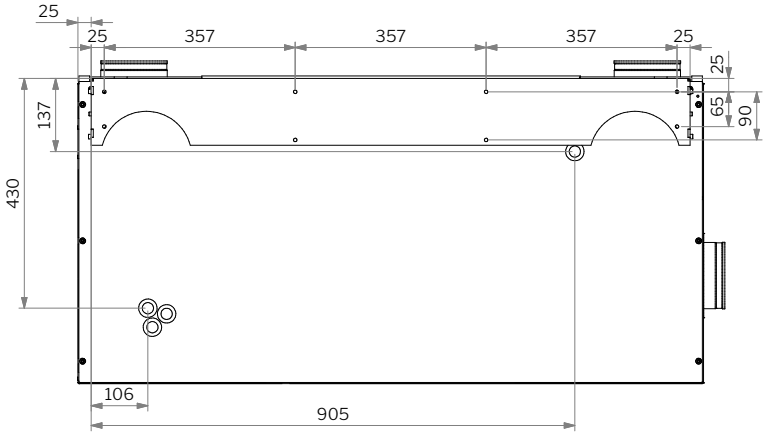
25
25
357
357
357
25
25
137
65
90
430
106
905

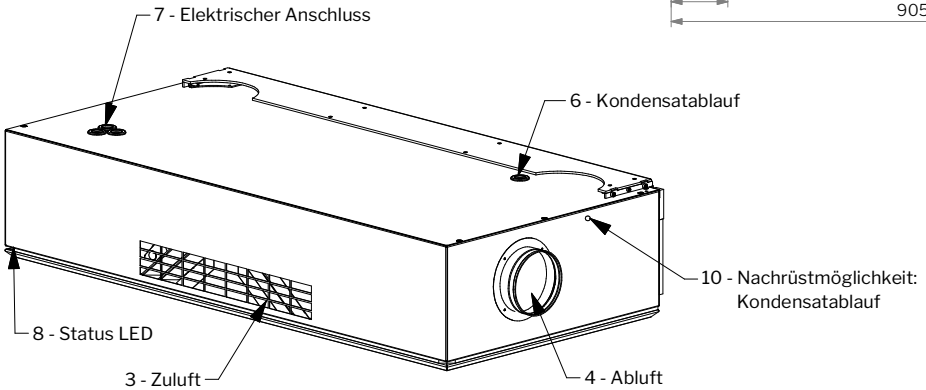
7 - Elektrischer Anschluss
6 - Kondensatablauf
10 - Nachrüstmöglichkeit:
Kondensatablauf
8 - Status LED
3 - Zuluft
4 - Abluft

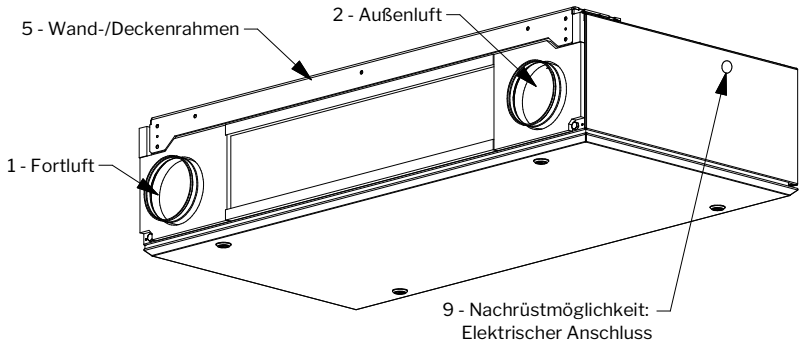
5 - Wand-/Deckenrahmen
2 - Außenluft
1 - Fortluft
9 - Nachrüstmöglichkeit:
Elektrischer Anschluss