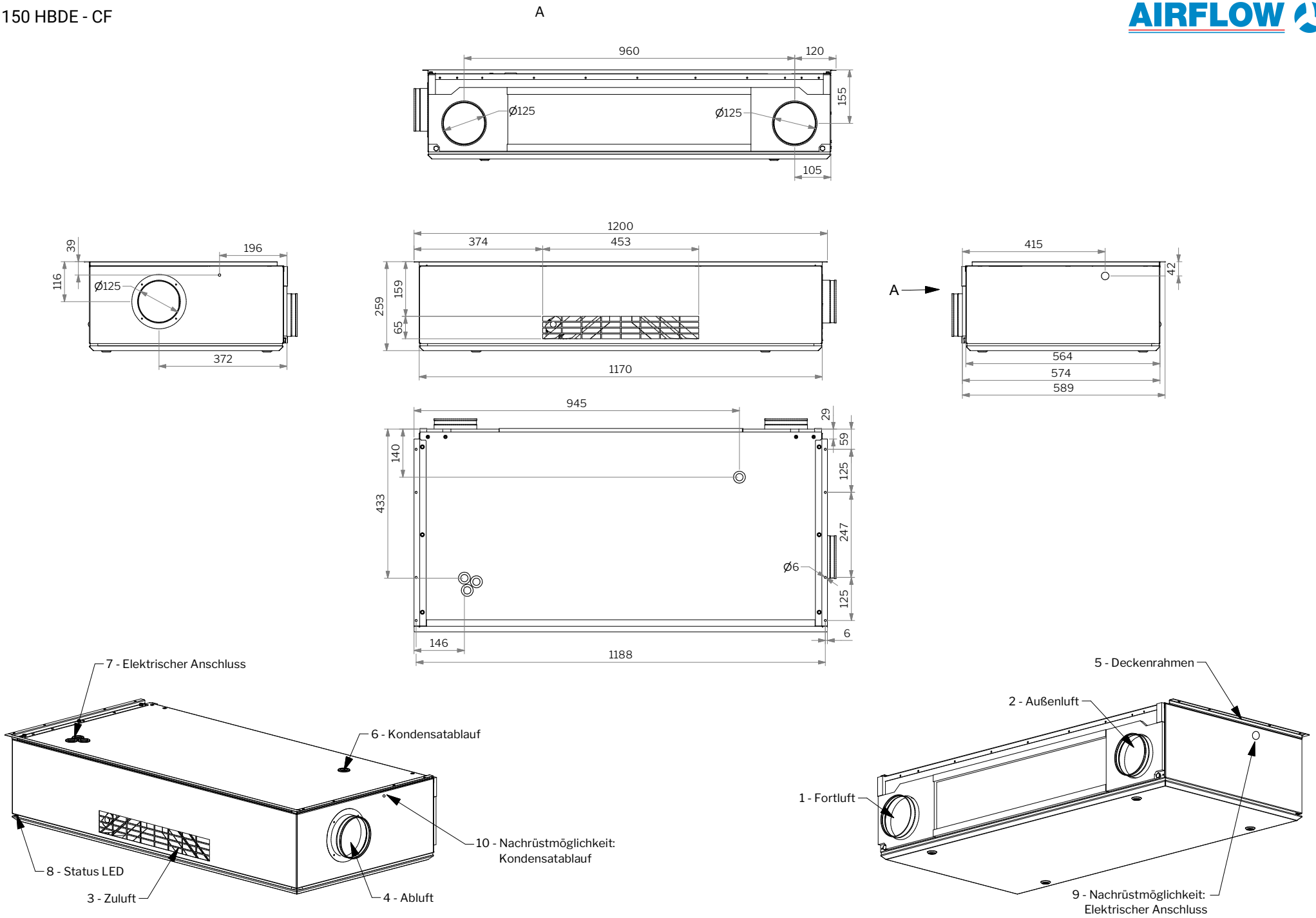DV 150 HBDE - CF