DV 150 HBB - CF
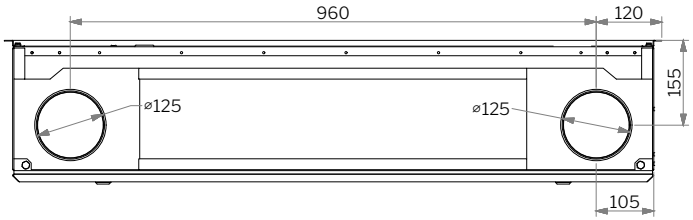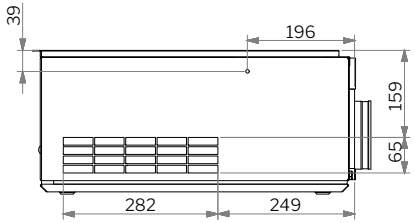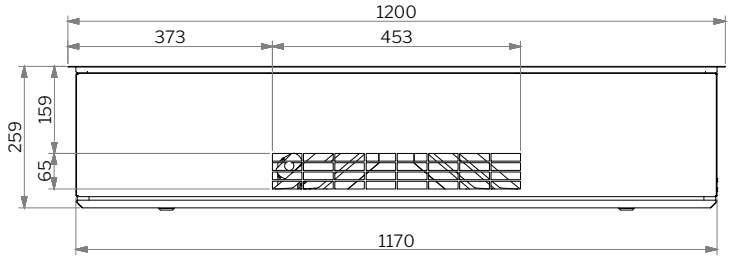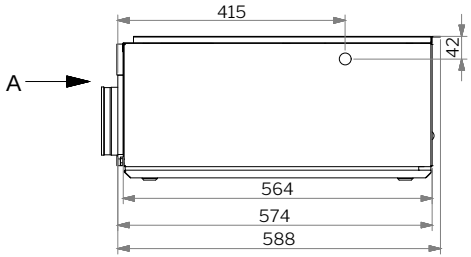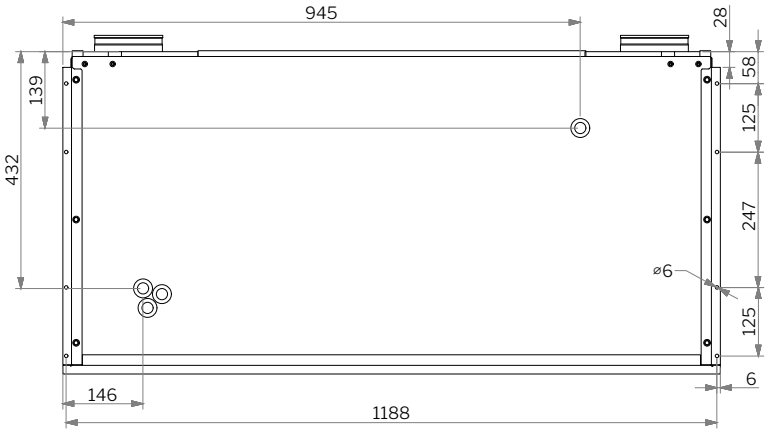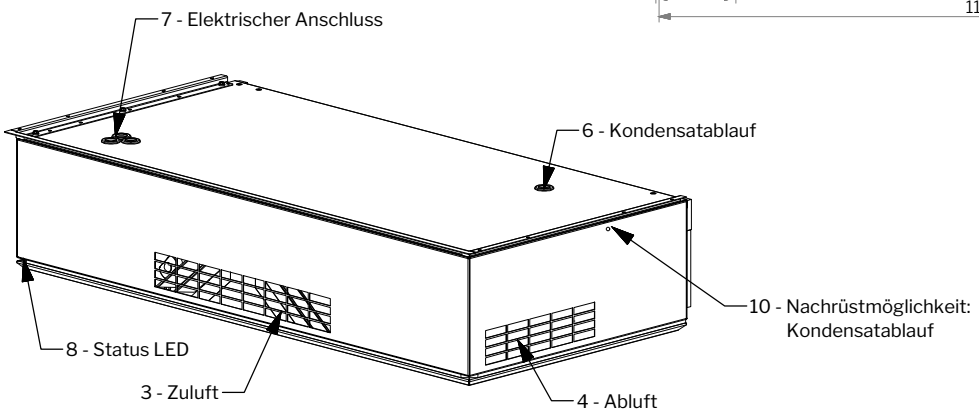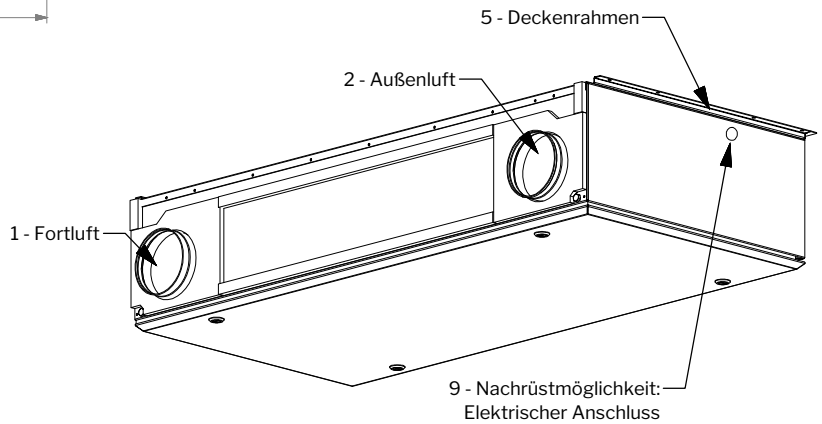
A