DV S1000 HH TDE - Kanalrauchmelder

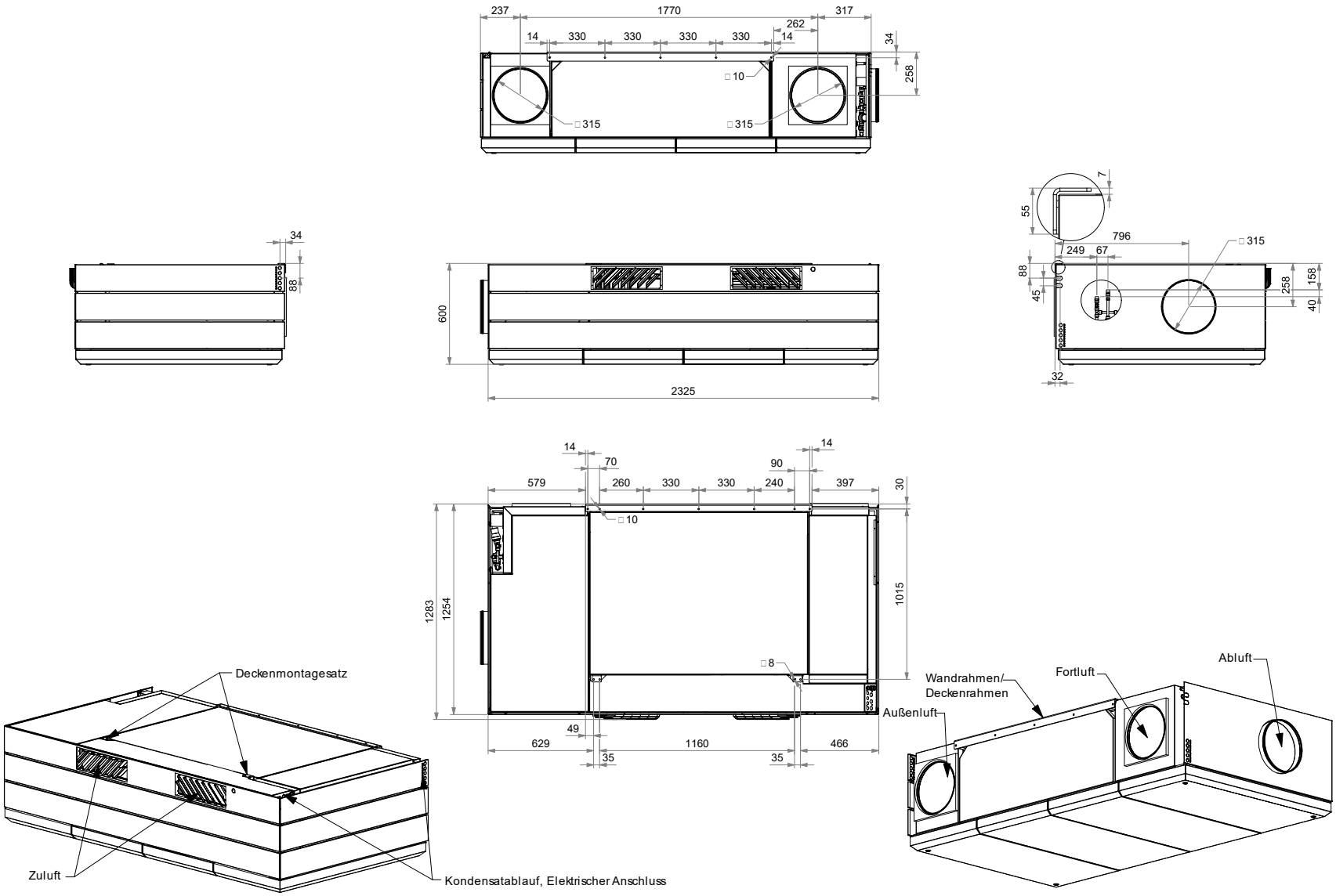

Maße in mm.

DWG.: 1030862

2024-07-08